YDÜ Diş Hekimliği Fakültesi 1. Sınıf Öğrencileri'nin Dikkatine:

2020-2021 Akademik Yılı DPB100- 1. Sınıf Pratik Bloğu dersinde kullanılacak olan malzemeler aşağıda görsellerle desteklenerek belirtilmiştir.

Güz Dönemi:

- Sabun (Hacı Şakir Markası, anterior dişler için 4x150=600g ve azıdişler için 4x200=800g)

4x150 = 600g

4x200 = 800g

- Manipülasyon Spatülleri

Bahar Dönemi: Güz Dönemi'nde kullanılan malzemeler ile birlikte aşağıdaki malzemelere de ihtiyaç duyulacaktır:

- Pembe Mum

- İspirto Ocağı ve Torch (Mum ödevi için)

- Tip I Laboratuvar Alçısı (Beyaz) (kartonpiyer açısı)

- Isı ile Polimerize Olan Akrilik Rezin (Toz ve Likit)

- Cam Bardak (Akrilik Rezin ödevinde kullanılmak üzere)
- Büyük Mufla (1 adet) & Brit

Mufla

Brit

- Alçı Bıçağı

- Bol ve Bol Kaşığı

- Lak

- Mikromotor ve Piyasemen

- Akrilik Rezin Tesviye ve Polisaj Frezleri (Keçe, Kıl, Pamuk, Pembe ve Yeşil Taş, ve Canavar Frezleri)

Keçe Kıl Pamuk Pembe ve Yeşil Taş Canavar

- Zımpara Kağıdı

- Saf Alkol
- Pomza Tozu

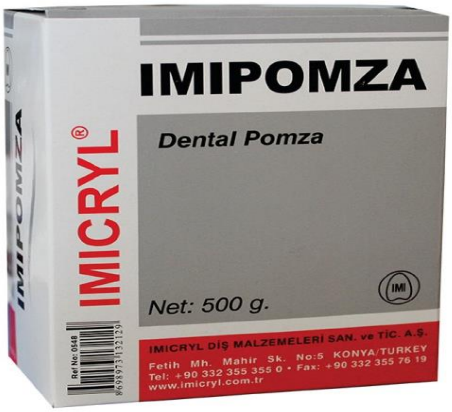

- 0.7 çap ve yarım yuvarlak kesitte tel

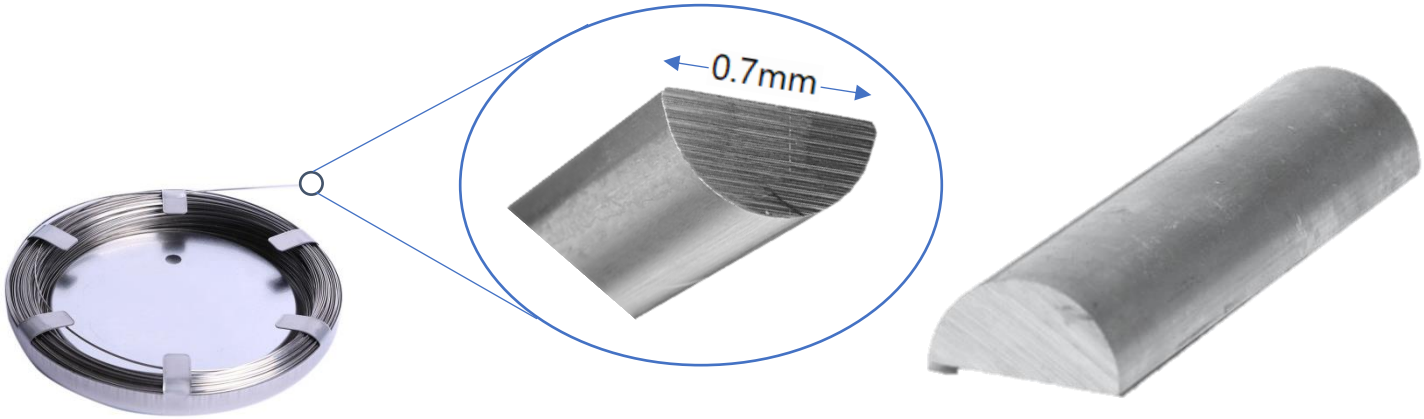

- Pensler (Walsachs, Flat) ve Tel Kesici

Walsachs

Flat

Tel Kesici

- Silinmez Marker